ZPED02502-UN-6R CAG316 пластина для отрезки и точения

Бренд: ChipsFly

Код: 02441

7 820 ₸ с НДС (за 1шт.)

ОПИСАНИЕ

Сменная твердосплавная пластина для отрезки и точения канавок. Группа обрабатываемых металлов по ISO: P, M. Совместимы с державками CNCM и ZCC.

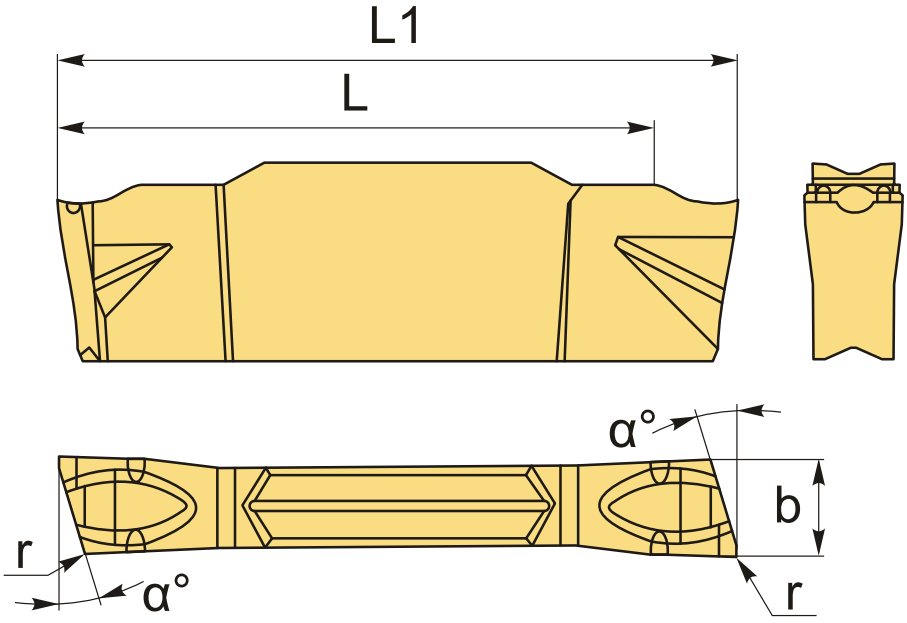

ТЕХНИЧЕСКИЕ ХАРАКТЕРИСТИКИ

Бренд:	ChipsFly
Марка:	ZP*D-UN-R|L
Вид пластины:	твердосплавные
Размер пластины:	2.5
Ширина пластины, b :	2.35 мм
Обр-мый материал:	P (сталь) M (нержавеющая сталь)

Назначение:	Скошенные отрезные пластины
Радиус, r:	0.2 мм
Исполнение:	правое
L:	17 мм
α°:	6 °
Сплав отрезки:	CAG316
Стружколом отрезки:	UN-ChipsFly
Вес:	0.004 кг
Вес:	0.004 кг