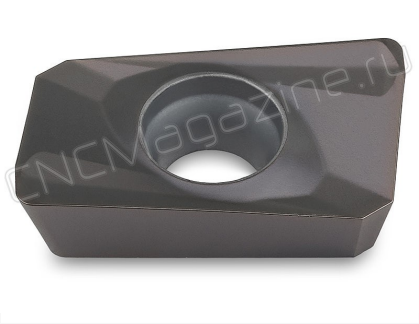

APMT1604PDER-H2 VP15TF пластина для фрез

Бренд: MSD

Код: 02426

4 063 ₸ с НДС (за 1шт.)

ОПИСАНИЕ

Сменная твердосплавная пластина по металлу. Прямоугольная 85°. Группа обрабатываемых материалов по ISO: P, M, K, S, H. Пластина полный аналог производителя Mitsubishi.

Отличие пластин APMT1604 M2 VP15TF от APMT1604 H2 VP15TF.

Оптимально рекомендованный вариант - это сверхострый стружколом M2 (APMT....PDER-M2). В тех случаях, где особенно важна сила режущей кромки, используйте стружколом H2 (APMT....PDER-H2).

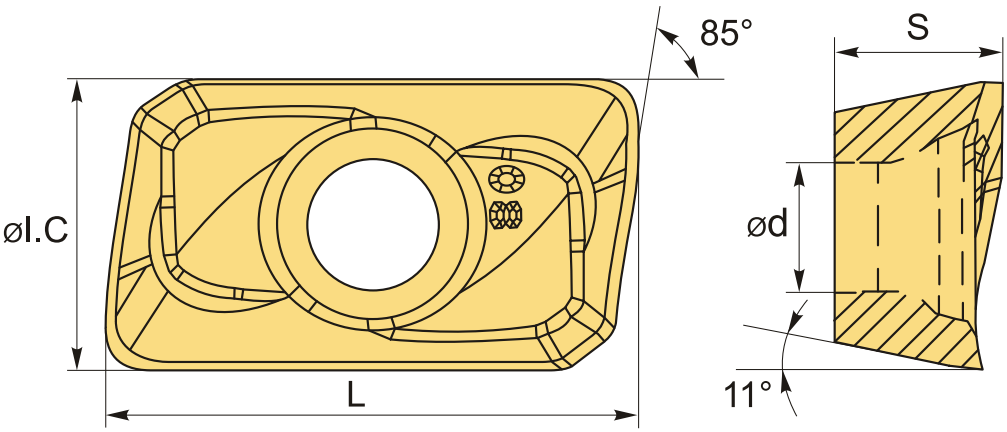

ТЕХНИЧЕСКИЕ ХАРАКТЕРИСТИКИ

Бренд:	MSD
Вид обработки:	M (получистовая) R (черновая)
Марка:	APMT
Вид пластины:	твердосплавные
Тип пластины (форма):	A-прямоугольная 80-85°
Размер пластины:	16

Обр-мый материал:	P (сталь) M (нержавеющая сталь) K (чугун) S (жаропрочные) H (твердые материалы)
Радиус, r:	0.8 мм
Стружколом фрезерования:	H2-Mitsubishi
Сплав фрезерования:	VP15TF
L:	16.5 мм
øI.C:	9.525 мм
S:	4.76 мм
d:	4.4 мм
Вес:	0.007 кг
Вес:	0.007 кг