SCMT09T308-UG YG1001 пластина для точения

Бренд: YG-1

Код: 23053

5 808 ₸ с НДС (за 1шт.)

ОПИСАНИЕ

Сменная токарная твердосплавная пластина по металлу SCMT. Квадратная. Группа обрабатываемых материалов по ISO: P, K.

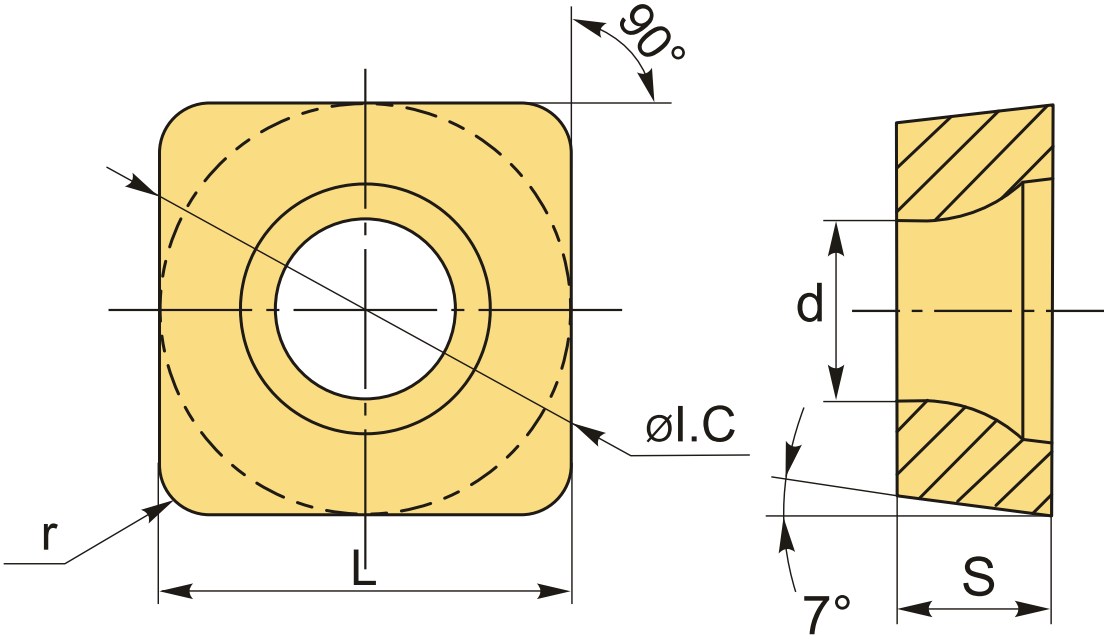

ТЕХНИЧЕСКИЕ ХАРАКТЕРИСТИКИ

Бренд:	YG-1
Вид обработки:	M (получистовая)
Марка:	SCMT
Вид пластины:	твердосплавные
Тип пластины (форма):	S-квадратная
Задний угол:	C-7°

Размер пластины:	9
Обр-мый материал:	P (сталь) K (чугун)
Стружколом точения:	UG-YG-1
Радиус, r:	0.8 мм
Сплав:	YG1001
L:	9.525 мм
øI.C:	9.525 мм
S:	3.97 мм
d:	4.4 мм
Вес:	0.005 кг
Вес:	0.005 кг