ZQMX6N11-AL CAC225 пластина для отрезки и точения

Бренд: ChipsFly

Код: 11198

4 249 ₸ с НДС (за 1шт.)

ОПИСАНИЕ

Сменная твердосплавная пластина для отрезки ZQMX. Группа обрабатываемых материалов по ISO: P. Совместимы с державками CNCM и ZCC.

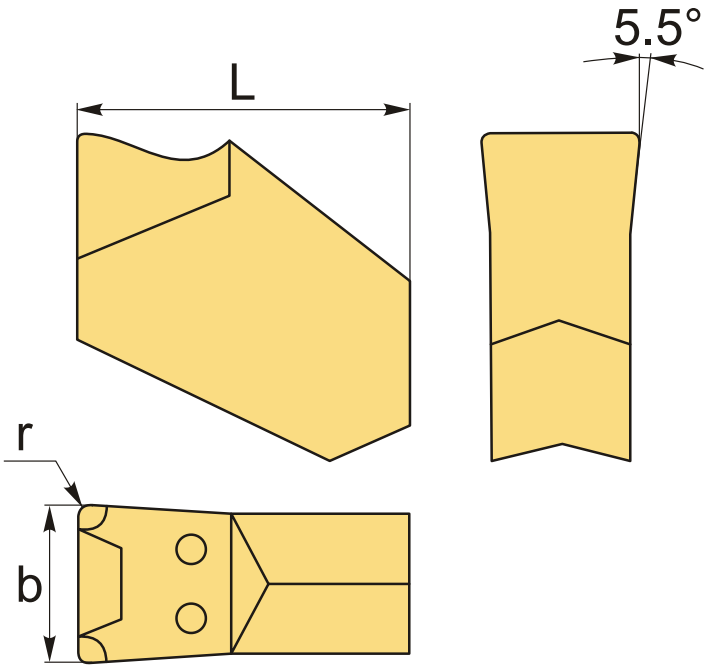

ТЕХНИЧЕСКИЕ ХАРАКТЕРИСТИКИ

Бренд:	ChipsFly
Марка:	ZQMX
Вид пластины:	твердосплавные
Размер пластины:	6
Ширина пластины, b :	6.4 мм
Обр-мый материал:	P (сталь)

Назначение:	Пластины для отрезных лезвий
Радиус, r:	0.3 мм
L:	11 мм
Сплав отрезки:	CAC225
Стружколом отрезки:	AL-ChipsFly
Вес:	0.008 кг
Вес:	0.008 кг