MT2204 пластина подкладная

Код: 07667

1 907 ₸ с НДС (за 1шт.)

Бренд: CNCM

ОПИСАНИЕ

Пластина подкладная для резцов.

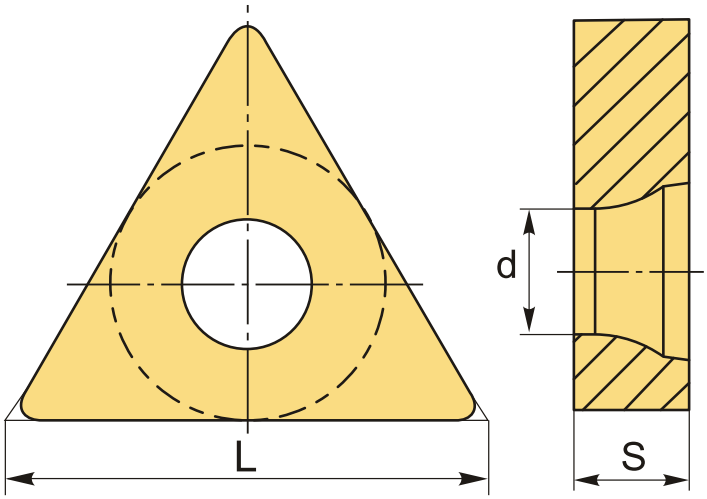

ТЕХНИЧЕСКИЕ ХАРАКТЕРИСТИКИ

Бренд:	CNCM
Вид запчастей:	Подкладная (опорная) пластина
Тип пластины (форма):	Т-треугольная
L:	19.6 мм
S:	4.7 мм
d:	7.3 мм
Вес:	0.007 кг
Вес:	0.007 кг