MS2508 подкладная пластина

Код: 07657

16 456 ₸ с НДС (за 1шт.)

Бренд: CNCM

ОПИСАНИЕ

Подложка SNMG.

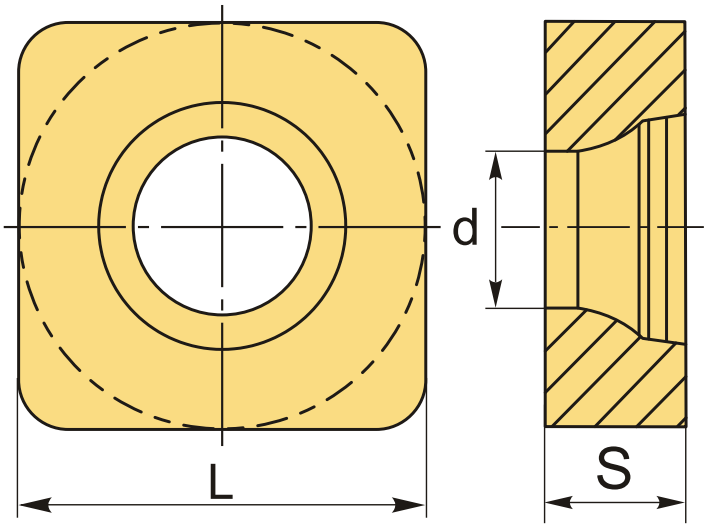

ТЕХНИЧЕСКИЕ ХАРАКТЕРИСТИКИ

Бренд:	CNCM
Вид запчастей:	Подкладная (опорная) пластина
Тип пластины (форма):	S-квадратная
L:	24.9 мм
S:	8.1 мм
d:	14.3 мм
Вес:	0.047 кг
Вес:	0.047 кг