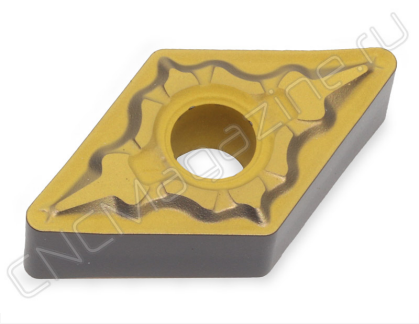

DNMG110408-LP MC6015 пластина для точения

Бренд: MSD

Код: 05224

4 564 ₸ с НДС (за 1шт.)

ОПИСАНИЕ

Сменная твердосплавная пластина по металлу. Ромбическая 55°. Группа обрабатываемых материалов по ISO: P. Пластина полный аналог производителя Mitsubishi.

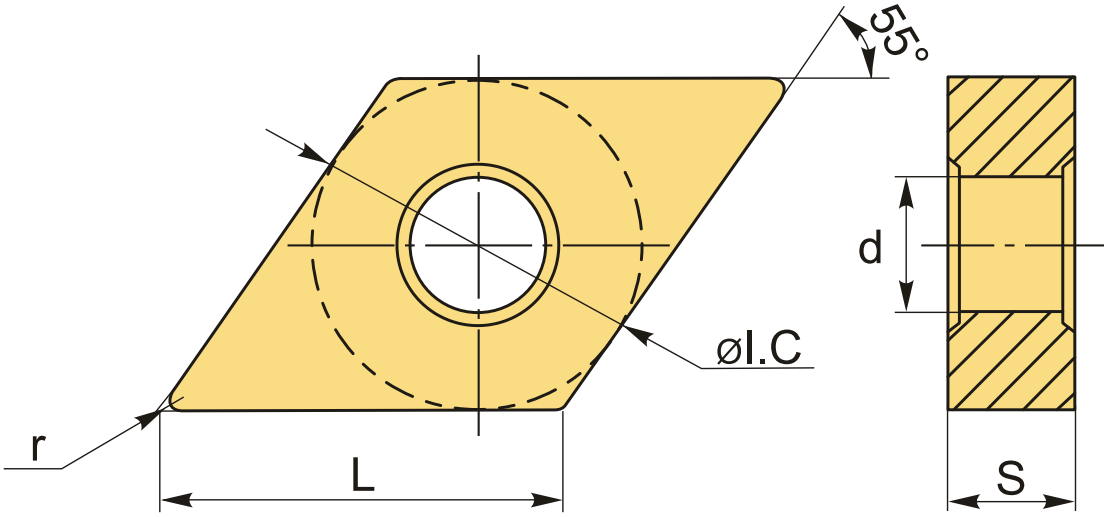

ТЕХНИЧЕСКИЕ ХАРАКТЕРИСТИКИ

Бренд:	MSD
Вид обработки:	L (чистовая) M (получистовая)
Марка:	DNMG
Вид пластины:	твердосплавные
Тип пластины (форма):	D-ромбическая 55°
Задний угол:	N-0°
Размер пластины:	11

Обр-мый материал:	P (сталь)
Стружколом точения:	LP-Mitsubishi
Радиус, r:	0.8 мм
Сплав:	MC6015
L:	11.6 мм
øI.C:	9.525 мм
S:	4.76 мм
d:	3.81 мм
Вес:	0.007 кг
Вес:	0.007 кг